Instrucciones de uso

Sauna tradicional ARUNA L



Instrucciones de uso originales

Diseñado en Alemania

IMPORTANTE:
GUÁRDELAS PARA CONSULTARLAS MÁS ADELANTE.
¡LEA ATENTAMENTE!

Índice

1. General 3
1.1. Resumen de productos....3
1.2. Indicaciones generales 3
1.3. Garantía 3
2. Información sobre las instrucciones de uso 4
2.1. Información sobre la traducción 4
2.2. Disponibilidad de las instrucciones de uso....4
2.3. Destinatarios de las instrucciones de uso 4
2.4. Explicación de los símbolos 4
2.5. Información general sobre las instrucciones de uso 5
2.6. Uso previsto....5
2.7. Indicaciones de seguridad 5
3. Características del producto....7
3.1. Datos técnicos 7
Descripción del producto....7
4. Contenido del envío 8
5. Montaje de la sauna 13
5.1. Indicaciones de seguridad 14
5.2. Montaje del producto....14
5.3. Horno de sauna: modelo JM 25
5.4. Indicaciones de seguridad 25
5.5. Instalación y conexión eléctrica de la estufa de sauna 26
6. Uso....28
6.1. Indicaciones de seguridad 28
6.2. Primera puesta en marcha 29
6.3. Funcionamiento....29
6.4. Elementos de mando....30
6.5. Piedras para sauna y infusión para sauna 32

6.6. Recomendaciones para la sauna 33
7. Solución de problemas 34
8. Mantenimiento y cuidado 36
9. Desmontaje 36
9.1. Indicaciones de seguridad 36
10. Indicaciones para la eliminación 37
11. Aparatos eléctricos y electrónicos: información para hogares particulares.....38

Estimado cliente:

Muchas gracias por haber elegido un producto de **Home Deluxe GmbH**. Esperamos que disfrutes de tu nueva «sauna tradicional ARUNA L».

Las instrucciones de uso le ayudarán en el montaje, la puesta en marcha, el funcionamiento y el mantenimiento del producto. Lea atentamente y en su totalidad las instrucciones de uso y las indicaciones de seguridad. Siga estas indicaciones para evitar peligros.

1. Generalidades

1.1. Resumen del producto

Modelo: Sauna tradicional ARUNA L

ID del artículo: 29353 | ID de variantes: 74615

1.2. Indicaciones generales

Para estar a la altura de nuestras exigencias, mejoramos constantemente la calidad, simplificamos el montaje y el manejo, y adaptamos los productos a los deseos de los clientes. Debido a estos cambios, la versión actual del manual de instrucciones se encuentra en nuestra página web.

El término «producto» se utiliza en las instrucciones de uso de la «sauna tradicional ARUNA L», salvo que se haga referencia específica a la sauna, la cabina de sauna o la estufa de sauna.

1.3. Garantía

Existen los derechos legales de responsabilidad por defectos y garantía a partir de la fecha de compra.
Home Deluxe GmbH no se hace responsable de los daños causados por el incumplimiento de las instrucciones de uso. Las reclamaciones que se deriven de un montaje o uso inadecuados quedan excluidas de la garantía. En caso de defectos en el producto, ponte en contacto con nuestro servicio de atención al cliente por escrito a través del formulario de contacto de nuestra página web, indicando el nombre del producto, el número de serie y una foto de la placa de características:

Home Deluxe GmbH
Schanzeweg 2
32312 Lübbecke
Alemania
Tel.: +49 (0)5743 6181-0
www.home-deluxe-gmbh.de

Si tienes más preguntas, nuestro servicio de atención al cliente estará encantado de atenderte a través del formulario de contacto.

2. Información sobre las instrucciones de uso

2.1. Información sobre la traducción

Las instrucciones de uso originales se han redactado en alemán. Cualquier otro idioma disponible es una traducción de la versión alemana.

2.2. Disponibilidad de las instrucciones de uso

Las instrucciones de uso forman parte del producto y deben conservarse completas y cerca del producto. Debido a los cambios, la versión actualizada de las instrucciones de uso se encuentra en nuestra página web.

2.3. Destinatarios de las instrucciones de uso

Las instrucciones de uso deben ser leídas y respetadas por todas las personas que participen en alguna de las siguientes actividades o en el uso del producto:

- Desembalaje
- Montaje/instalación
- Puesta en marcha/funcionamiento
- Mantenimiento / Inspección / Cuidado
- Solución de problemas / Reparación
- Eliminación

2.4. Explicación de símbolos

Símbolo	Explicación de los símbolos
	**ADVERTENCIA** El símbolo indica los posibles peligros que pueden provocar lesiones graves o mortales. Antes de realizar el paso de montaje o aplicación correspondiente, es necesario leer la nota correspondiente.
	**INFO** Este símbolo proporciona información importante y advierte de posibles daños materiales. Téngalo en cuenta antes de realizar el paso de montaje o aplicación correspondiente para comprender los problemas y evitar daños.
	**Marcado CE** Este símbolo indica la conformidad del producto con los requisitos vigentes que nos impone la Comunidad Europea. La declaración de conformidad actual está disponible previa solicitud a Home Deluxe GmbH.
	**Tenga en cuenta las instrucciones de uso** El símbolo indica que antes del montaje/instalación y/o el uso del producto se deben leer atentamente las instrucciones de uso.
	**Prohibido cubrir** El símbolo indica que está prohibido colocar objetos sobre la estufa de la sauna o cubrirla.
	**Eliminación de aparatos eléctricos y electrónicos** ¡Los aparatos eléctricos y electrónicos no deben desecharse con la basura doméstica!

Símbolo	Explicación de los símbolos
	**Clase de protección I** El símbolo indica que todas las partes conductoras de la carcasa del equipo deben conectarse al sistema de conductor de protección de la instalación eléctrica fija. Se trata de una conexión a tierra de protección. En caso de corriente de fallo, un fusible desconecta el circuito eléctrico.
	**Corriente alterna** El símbolo indica que el producto funciona con corriente alterna.

2.5. Información general sobre las instrucciones de uso

Las instrucciones de uso se refieren a la sauna tradicional ARUNA L. Contienen información importante sobre el montaje, el funcionamiento, el mantenimiento y la limpieza. Las instrucciones de uso, en particular las instrucciones de seguridad, deben leerse atentamente antes de poner en funcionamiento el producto. Guarde las instrucciones de uso en un lugar seguro. Utilice el producto únicamente según se describe en estas instrucciones de uso para evitar lesiones o daños accidentales. Si el producto se transfiere a terceros, también se deben entregar estas instrucciones de uso.

2.6. Uso previsto

La sauna es de alta calidad, duradera y está diseñada y es adecuada exclusivamente para uso privado en un ámbito razonable y habitual. Además, nuestro producto no está diseñado para uso comercial.

La sauna está diseñada exclusivamente para un máximo de 3 personas en interiores.
La estufa de la sauna está destinada exclusivamente a calentar la cabina de sauna a la temperatura adecuada.

Utilice el producto únicamente como se describe en estas instrucciones de uso. Cualquier otro uso se considera inadecuado y puede provocar daños materiales o personales. El fabricante no se hace responsable de los daños que se produzcan o se hayan producido por un uso inadecuado o incorrecto.

2.7. Indicaciones de seguridad

Advertencias generales de peligro



- Un manejo inadecuado puede provocar daños personales y materiales considerables. Por lo tanto, el montaje, la instalación, la puesta en marcha, así como la reparación de averías, el mantenimiento y las reparaciones solo deben ser realizados por personal cualificado.
- Monte el producto **solo** si el volumen de suministro está completo y en perfecto estado.
- Asegúrese de que todas las piezas estén en perfecto estado y se hayan montado correctamente. Un montaje incorrecto puede provocar lesiones. Las piezas dañadas pueden afectar a la seguridad y al funcionamiento.
- Coloque el producto únicamente sobre una superficie segura, plana y firme.
- El producto puede ser utilizado por niños a partir de 8 años y por personas con capacidades físicas, sensoriales o mentales limitadas o con falta de experiencia y conocimientos, siempre que sean supervisados o instruidos de forma segura y comprendan los riesgos que conlleva.
- **¡Peligro de muerte!** No se debe instalar ninguna cerradura ni otro dispositivo de bloqueo en la sauna/puerta, la cabina de sauna debe estar siempre libremente accesible.
- Mantenga a las mascotas alejadas de la sauna.

Peligro para los niños



- Mantenga a los niños alejados de los materiales de embalaje. ¡Existe peligro de asfixia, entre otros!
- Los niños no deben jugar dentro ni encima del producto.
- Mantenga a los niños alejados de la sauna y del horno de la sauna.
- Consulte a un pediatra antes de que su hijo utilice o pueda utilizar la sauna.
- **¡Atención!** Los niños a partir de 6 años solo pueden utilizar la sauna bajo la supervisión de un adulto.
- No coloque el producto directamente en una zona de juegos ni en sus inmediaciones.
- La limpieza y el mantenimiento no deben ser realizados por niños sin supervisión.

Peligro de lesiones.
El uso inadecuado del producto puede provocar lesiones.



- No realice modificaciones estructurales en el producto. Para realizar cualquier modificación, es necesario obtener el permiso del fabricante y llevarla a cabo siguiendo sus instrucciones.
- **Peligro de muerte por tensión eléctrica:** para evitar quemaduras o descargas eléctricas, asegúrese de que ningún objeto metálico o herramienta entre en contacto con los elementos calefactores.
- **Peligro de muerte por tensión eléctrica:** para evitar el riesgo de descarga eléctrica, todas las instalaciones y los correspondientes trabajos de mantenimiento deben ser realizados por un electricista cualificado.
- **Peligro de muerte por tensión eléctrica:** si el cable de alimentación está dañado, deje de utilizar el producto hasta que el cable sea sustituido por el fabricante, su servicio de atención al cliente o un electricista cualificado.

Peligro de daños



- El manejo inadecuado del producto puede provocar daños.
- Las reparaciones y el mantenimiento del sistema eléctrico solo deben ser realizados por un electricista cualificado.

Peligro de explosión



- En caso de incendio, avise inmediatamente a los bomberos y asegúrese de que no haya personas en la sauna.
- **Atención:** No guarde sustancias fácilmente inflamables, combustibles o explosivas en el interior del producto. Las sustancias fácilmente inflamables pueden prenderse fuego.

3. Características del producto

3.1. Datos técnicos

Sauna	
Dimensiones (ancho x fondo x alto)	130 x 130 x 190 cm
Dimensiones del banco	122 x 45 cm
Espesor del vidrio	8 mm ESG
Altura de entrada	4 cm
Ancho de entrada	60 cm
Altura mínima de la habitación	200 cm
Material	Madera de abeto
Color	Natural

Estufa de sauna	
Dimensiones (L x An x Al)	35 x 23 x 63 cm
Potencia	3,6 kW
Tensión	230 V CA
Temperatura máxima	80-100 °C
Peso con piedras	15 kg

Descripción del producto

Disfruta de la relajación y el bienestar absolutos en tu hogar con nuestra sauna tradicional ARUNA. Sumérgete en un calor reconfortante gracias a la potente estufa de sauna de 3,6 kW, que permite alcanzar temperaturas entre 80 y 100 °C, perfectas para sesiones de sauna intensas y una relajación profunda. La robusta pared trasera con estructura tipo sándwich y aislamiento de cámara hueca garantiza un excelente almacenamiento del calor, y las superficies de vidrio de seguridad ESG crean una sensación de espacio abierto y luminoso. En el cómodo banco encontrarás espacio suficiente para momentos de relajación. Los elementos de ventilación integrados mantienen el clima siempre agradable y fresco. Una característica especial: en la sauna ARUNA se ha prescindido deliberadamente de un suelo fijo para que se adapte de forma óptima al espacio previsto y se pueda instalar de forma flexible sobre diferentes superficies. Gracias a su superficie de fácil mantenimiento y a su sofisticado diseño, la sauna ARUNA se monta de forma rápida y sencilla. Además de la estufa de sauna, el volumen de suministro incluye una lámpara de sauna con cubierta, piedras de sauna y prácticos accesorios como cubo, cucharón, termohigrómetro y reloj de arena: un auténtico set completo sin costes adicionales.
¡Invierte en tu salud para disfrutar del máximo nivel de descanso, calor y relajación!

4. Contenido del envío

Comprueba que el embalaje no presente daños externos en el momento de la entrega. Además, inmediatamente después de desembalar el producto, comprueba que el contenido esté completo y que el producto y todos sus componentes estén en perfecto estado y sin daños. Monta el producto solo si el contenido está completo y sin daños.
La bombilla E27 no está incluida en el volumen de suministro y se puede comprar por separado en tiendas minoristas.
Anote el número de serie del controlador, ya que este número es necesario en caso de reparación o pedido de piezas de repuesto.

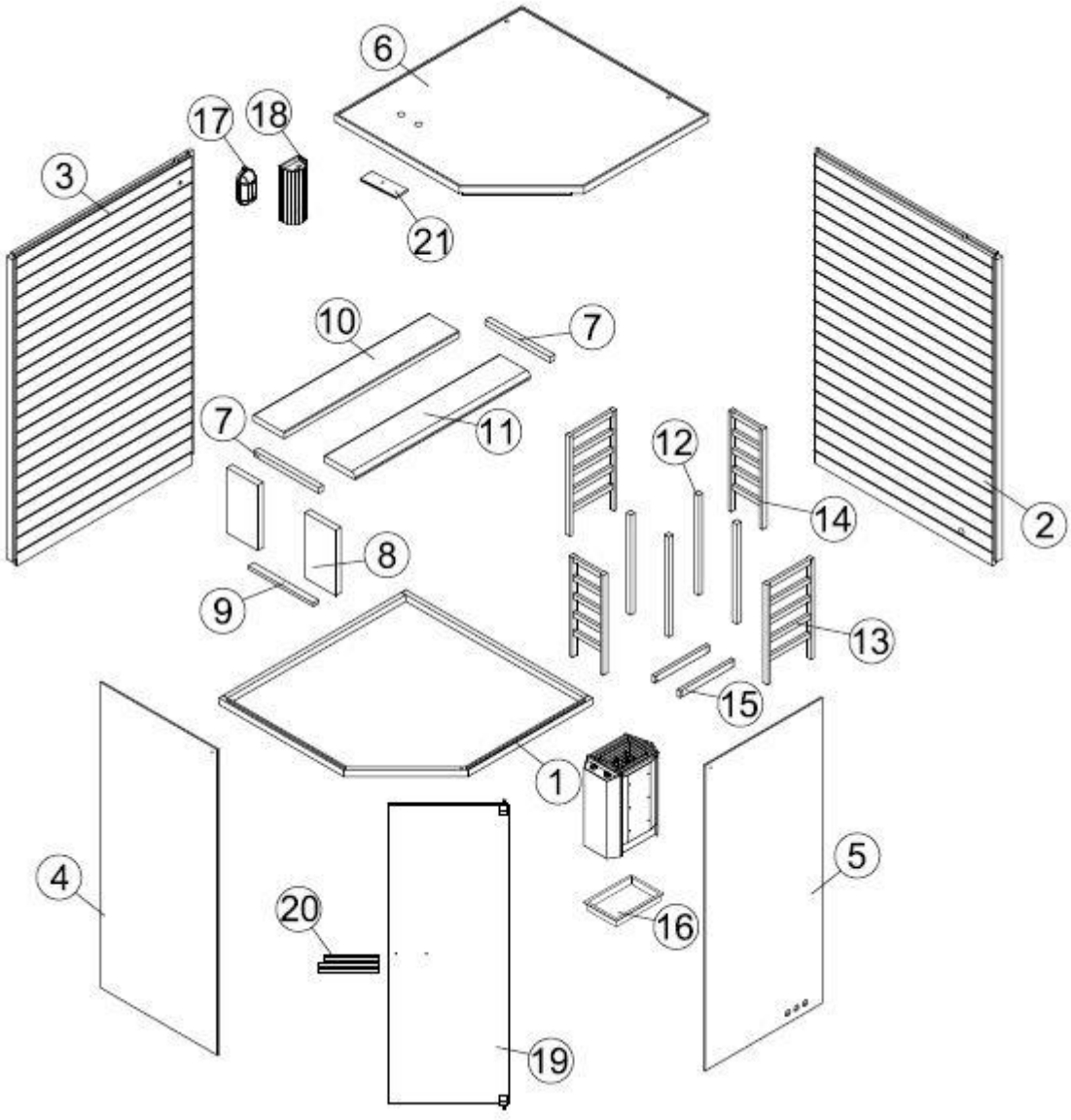

N.º	Descripción	Cantidad	Ilustración
1.	Base	1	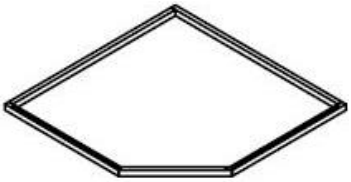
2.	Pared lateral derecha	1	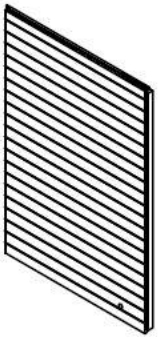
3.	Pared lateral izquierda	1	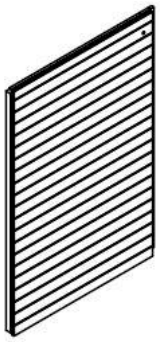
4.	pared de cristal izquierda	1	

N.º	Descripción	Cantidad	Ilustración
5.	pared de cristal derecha	1	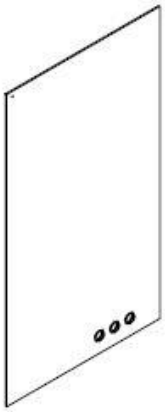
6.	Techo	1	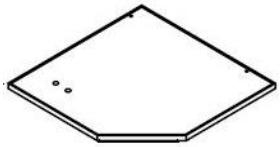
7.	Barra de apoyo del banco	2	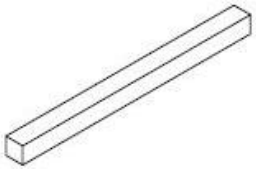
8.	Parte lateral del banco	2	
9.	Barra de apoyo	1	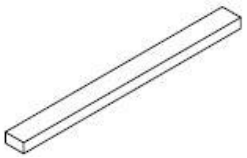
10.	Banco	1	
11.	Banco	1	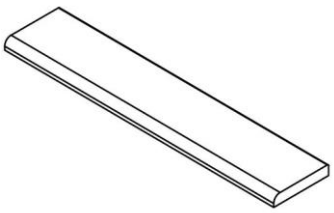

N.º	Descripción	Cantidad	Ilustración
12.	Rejilla protectora para la estufa Poste angular	4	
13.	Rejilla protectora para estufa Parte lateral	2	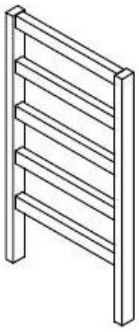
14.	Rejilla protectora para estufa	2	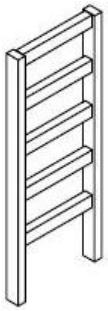
15.	Listones Rejilla protectora para estufa	2	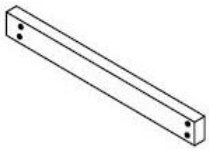
16.	Bandeja colectora	1	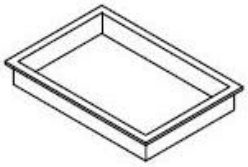
17.	Cubierta de la lámpara	1	

N.º	Descripción	Cantidad	Ilustración
18.	Pantalla de lámpara	1	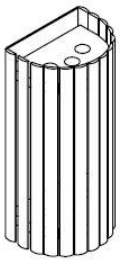
19.	Puerta de cristal	1	
20.	Manilla de puerta	1	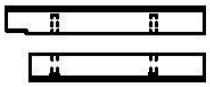
21.	Cubierta de ventilación	1	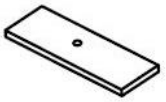

Material de montaje (posibles variaciones)

						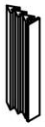
Ø3*16	Ø4*16	Ø4x45	Ø6x60	Ø5x6	Ø6x8	**Junta de goma**
14x	3x	66x	2x	7x	7x	4m

		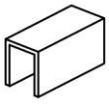		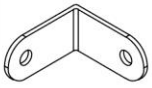	
Ø10.5 x Ø16	**Bisagra**	**Clip para vidrio**	2x	4x	23x
3x	2x	1x			

5. Montaje de la sauna

Lugar de instalación

La instalación de la sauna puede estar regulada por normas de construcción. Las autoridades pueden retirar el permiso de instalación en caso de incumplimiento de las condiciones de instalación.

- Consulte a las autoridades competentes antes de la instalación.
- Se deben cumplir las normas vigentes.
- Instala el producto sobre una superficie plana y firme.
- Instale el producto en un lugar seco.
- El producto solo es apto para uso en interiores.
- Mantenga una distancia de seguridad de al menos 2 metros con respecto a otras estructuras. Esto facilita el montaje y puede salvar vidas en caso de incendio.
- La altura mínima de la habitación para la instalación es de 2,17 m.

5.1. Indicaciones de seguridad

Lea atentamente la siguiente información sobre seguridad y salud.

Riesgo de lesiones
Un manejo inadecuado durante el montaje puede provocar lesiones.



- Tu producto se entrega en 4 paquetes. Asegúrate de que los paquetes se abran por la parte superior. Ten mucho cuidado al abrir los paquetes, ya que contienen piezas frágiles y vidrio.
- Monte el producto **solo** si el contenido del envío está completo y sin daños.
- Coloque el producto únicamente sobre una superficie segura, plana y firme.
- Para evitar lesiones, se necesitan al menos 2 personas para montar el producto.
- Lleve ropa de protección, como calzado de seguridad y guantes protectores, durante el montaje.
- Mantenga a los niños alejados del lugar de montaje mientras se realiza el montaje del producto. El contenido del envío incluye piezas pequeñas que pueden ser ingeridas o provocar lesiones graves.
- **Le informamos de que Home Deluxe GmbH no se hace cargo de los gastos de montaje ni de los servicios técnicos, como los gastos de electricistas o similares.**
- **Tenga en cuenta que nuestra empresa no dispone de un equipo propio de servicio técnico o de técnicos. El cliente es responsable del montaje y la conexión correctos.**

5.2. Montaje del producto

El producto se entrega desmontado y su montaje requiere cierto esfuerzo. Siga atentamente las instrucciones de montaje. Si no se siguen, no se garantiza el funcionamiento y la seguridad del producto.

Herramientas necesarias

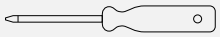	Destornillador		Cinta métrica
	Llave Allen		Martillo
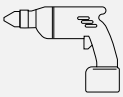	Taladro		Escalera de mano
	Nivel		Cúter
	Lápiz		Broca espiral

Preparación para el montaje de la sauna:

Instale el producto **únicamente** en interiores, sobre una superficie plana, estable y horizontal. Para una mayor estabilidad y seguridad, recomendamos colocar el producto sobre cimientos o similar.

Para estos pasos se necesitan al menos 2 personas.

Paso 1: Montaje de la placa base y las paredes de madera

- Coloque la placa base sobre una superficie plana, estable y horizontal . (**Tenga en cuenta la dirección**)
- Coloque la pared trasera (**2**) detrás de la placa base (**1**) y empújelas hasta que queden alineadas y ajustadas entre sí.
- Pase el cable de conexión de la estufa por los orificios de la pared lateral. (**véase la marca**).
- Atornille la placa base y la pared trasera entre sí.

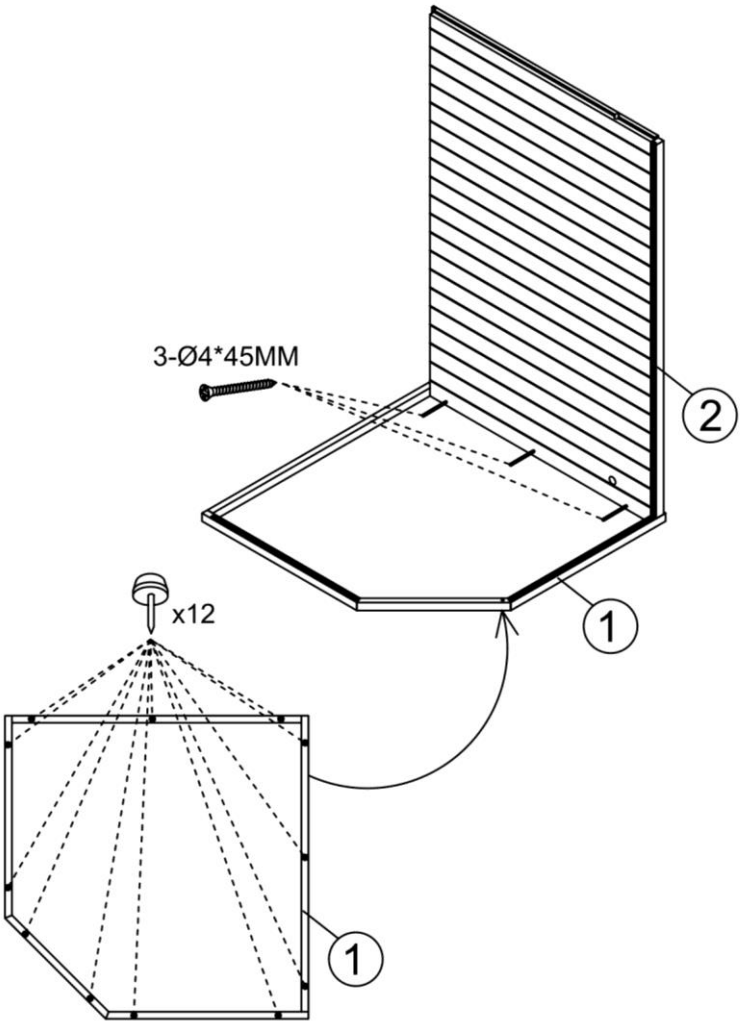

Paso 2: Montaje de la pared lateral

- Coloque la pared lateral izquierda (**3**) en los listones exteriores de la placa base.
- Atornille la pared lateral izquierda desde abajo con los tornillos.

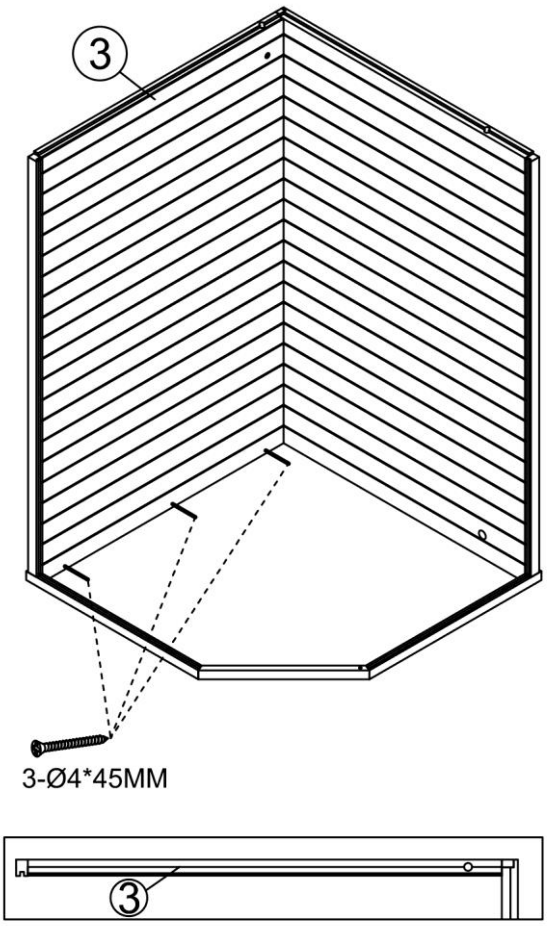

Paso 3: montaje de la pared lateral

- Atornille la pared lateral izquierda a los laterales con los tornillos.

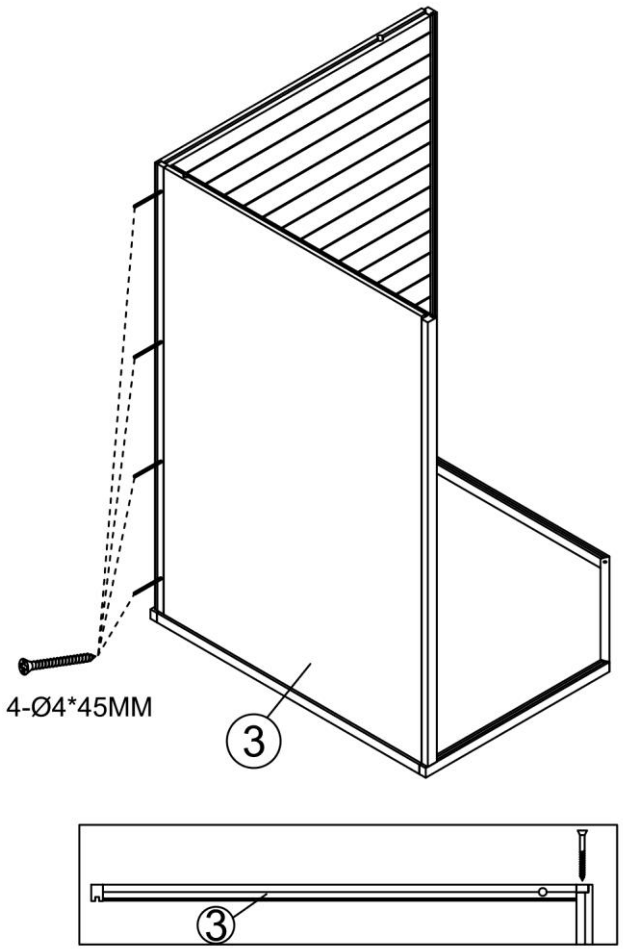

Paso 4: Montaje de los paneles de cristal

- Coloque la pared de cristal izquierda (**4**) y la pared de cristal derecha (**5**) en los listones exteriores de la placa base.
- Ten en cuenta que los tres orificios de ventilación de la puerta de cristal deben quedar orientados hacia la placa base.
- Desliza ambas paredes de cristal en la ranura hasta la pared lateral y la pared trasera.

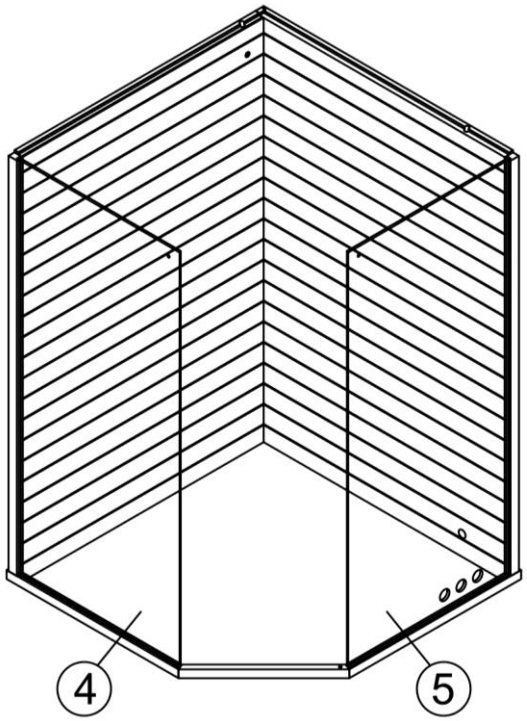

Paso 5: montaje del techo de la sauna

- Coloque el techo de la sauna (**6**) en la parte superior de los listones de la pared lateral y trasera.
- Coloque al mismo tiempo el techo de la sauna sobre los paneles de cristal; los paneles de cristal deben quedar apoyados en los listones del techo de la sauna (véase la marca, los orificios de ventilación deben quedar orientados hacia el panel de cristal grande).
- Atornille los ángulos con el panel de cristal y el techo de la sauna desde el interior (el panel de cristal está pretaladrado).
- Atornille el techo de la sauna desde arriba a la pared lateral y trasera.

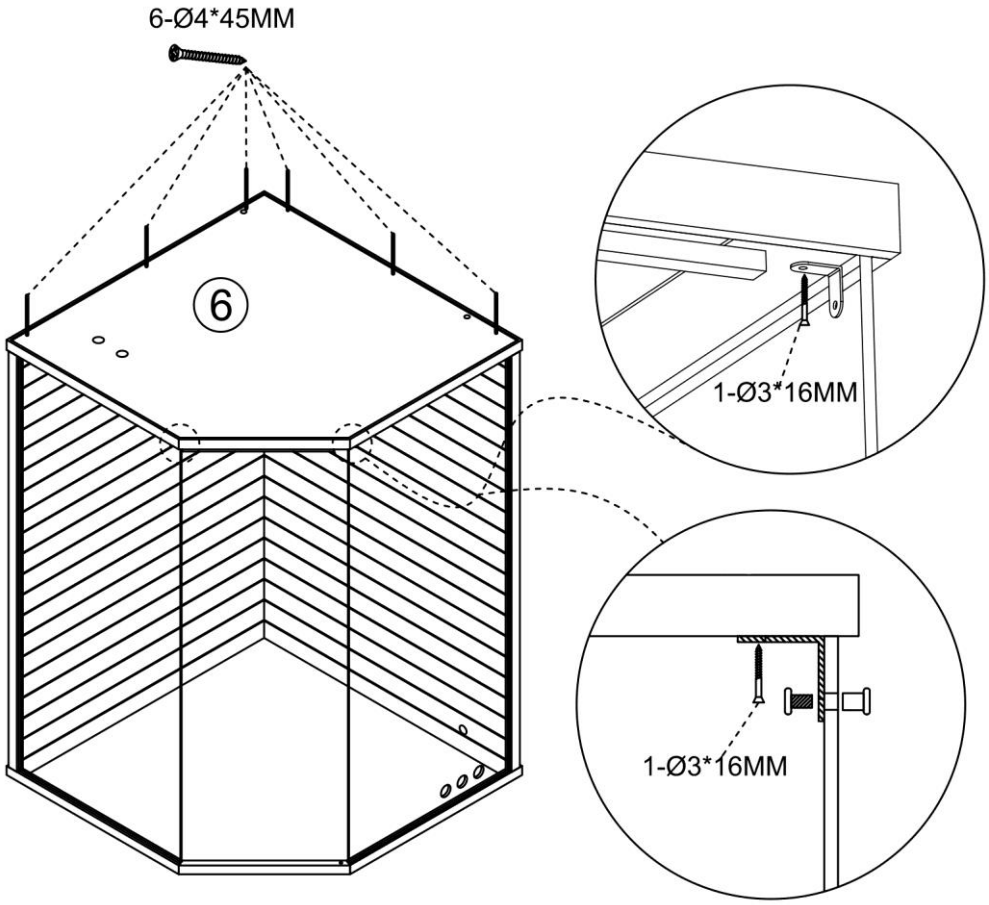

Paso 6: Montaje del asiento

- Monta el listón de apoyo del asiento (**7**), el lateral del asiento (**8**) y el listón de apoyo (**9**) entre sí y, a continuación, coloca el conjunto en la posición correcta.
- A continuación, atorníllalo firmemente.

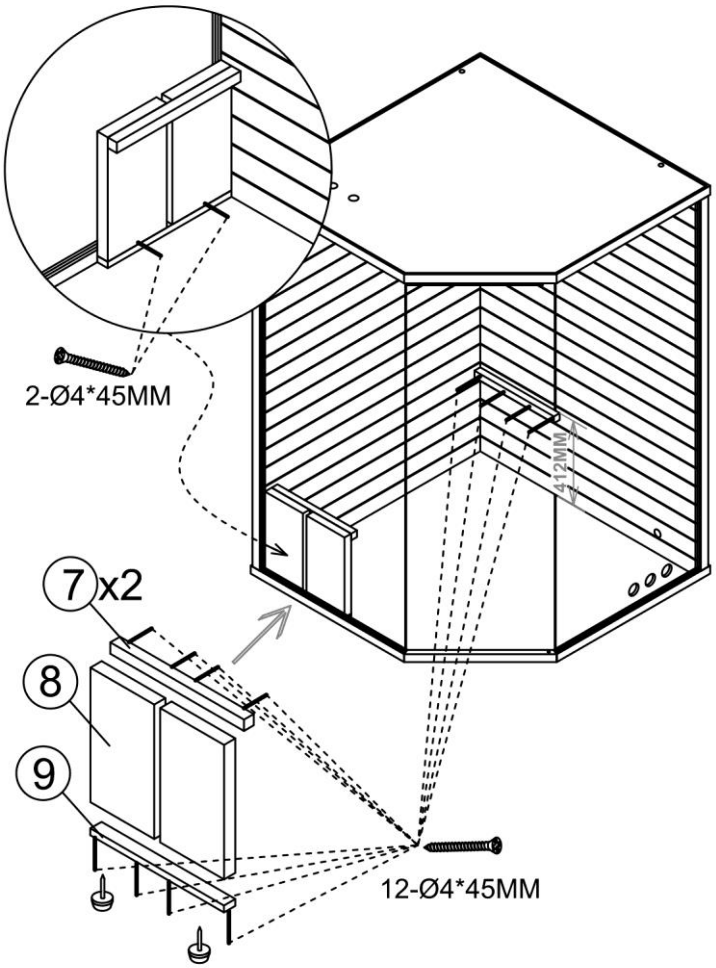

Paso 7: Montaje de los asientos

- Coloque el asiento (**10, 11**) sobre el respaldo y atorníllelo firmemente.

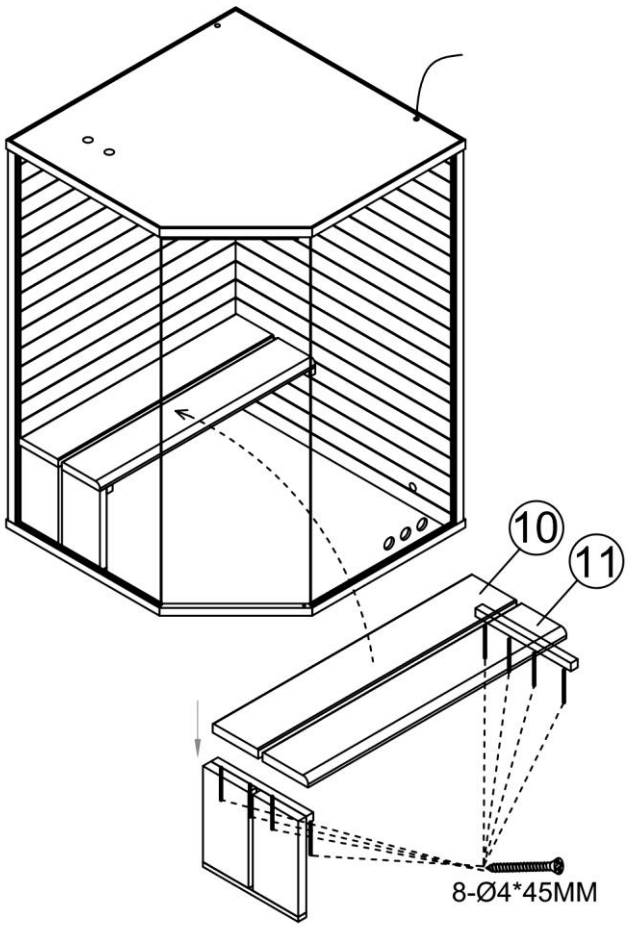

Paso 8: Montaje de la rejilla protectora de la estufa

- Monte y atornille la rejilla protectora de la estufa (**12, 13, 14, 15**).
- Coloque la rejilla protectora de la estufa en la cabina de sauna.

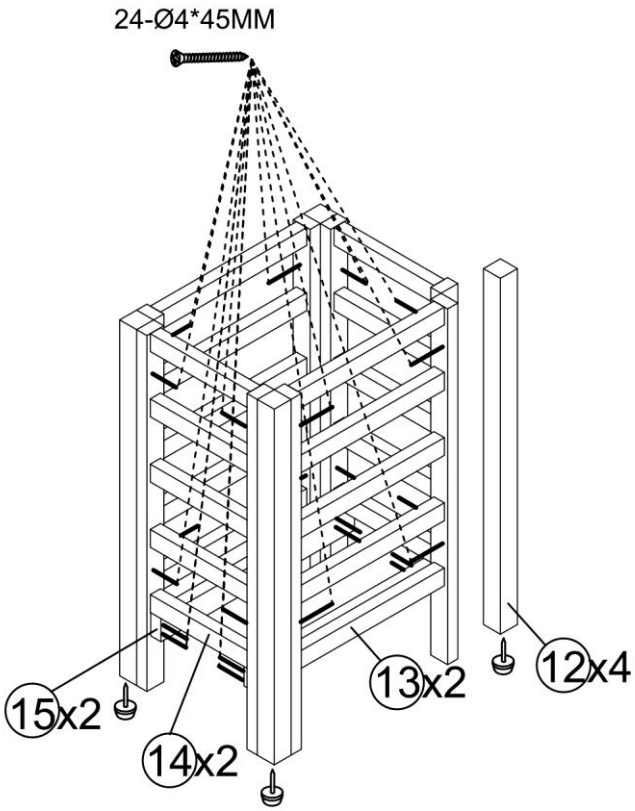

Paso 9: Montaje y conexión de la lámpara de sauna

- Atornille la bombilla (máx. 40 W, E27, no incluida en el volumen de suministro) en los casquillos.

  Atención: Deje que un electricista cualificado realice la instalación de la lámpara de sauna.
- A continuación, atornille la cubierta de la lámpara (**17**) a la parte trasera de la pared, donde hay un paso para el cable de alimentación.
- A continuación, atornille la pantalla de la lámpara (**18**) sobre la cubierta de la lámpara a la pared de la sauna.
- Una vez montada, se puede conectar a una fuente de alimentación (enchufe o interruptor). Deslice la bandeja colectora (**16**) debajo del horno de la sauna.

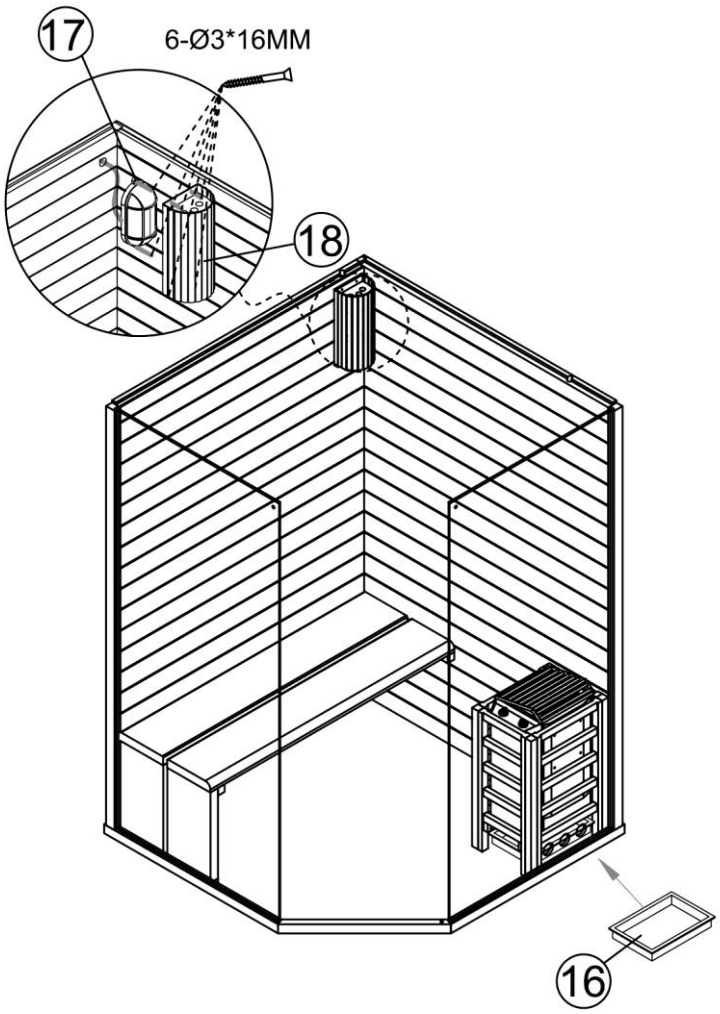

Nota

La estufa **no** debe colocarse directamente sobre el suelo de la sauna. La estufa de la sauna debe estar separada del suelo de la sauna para que haya una buena circulación de aire. La bandeja colectora situada debajo de la estufa se utiliza para recoger el exceso de agua de la infusión.

Paso 10: Montaje de la puerta de cristal y la manilla

- Deslice el clip de cristal en la parte superior/delantera de la puerta de cristal (**19**).
- Deslice la bisagra de la puerta en la parte inferior de la puerta de cristal y fíjela (no la apriete todavía).
- Deslice la bisagra superior de la puerta en el alojamiento del techo de la sauna.
- Coloca la junta de goma. Ten cuidado de no estirar demasiado la junta.
- Coloque la puerta de cristal en la parte inferior del alojamiento de la bisagra, deslice la puerta de cristal en la bisagra superior y fíjela.
- Alinee la puerta de cristal y apriete las bisagras de la puerta.
- A continuación, monte la manilla (**20**) en la puerta de cristal y atorníllela desde el interior. (Manilla / puerta de cristal / manilla). A continuación, monte las tapas de madera en los orificios de la manilla de la puerta.
- A continuación, atornille la cubierta de ventilación (**21**) en la parte superior del techo.

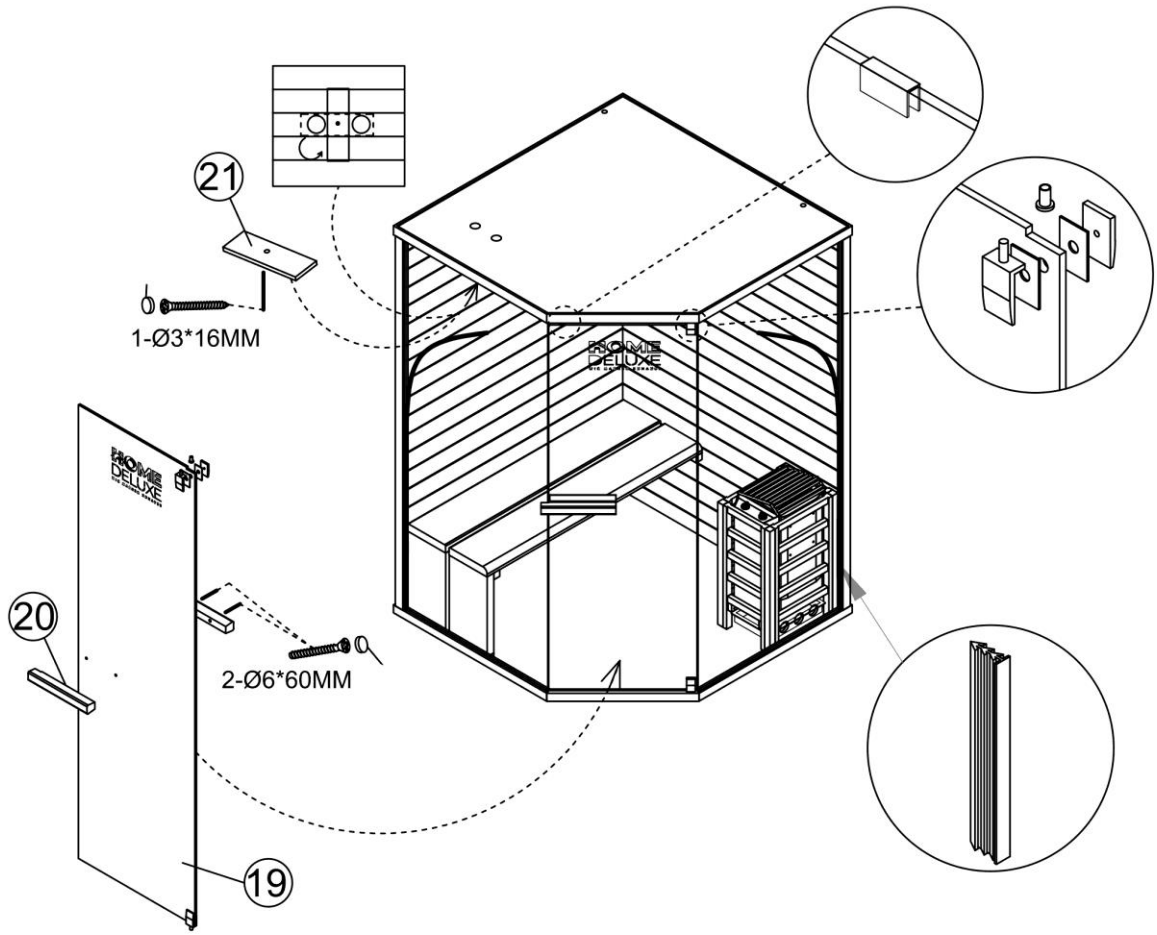

5.3. Estufa de sauna: modelo JM

Generalidades

Las instrucciones se refieren a la estufa de sauna. Contienen información importante sobre el montaje, el manejo y el uso. Lee atentamente las instrucciones, en especial las indicaciones de seguridad y el funcionamiento, antes de montar y poner en marcha la estufa de sauna, y guárdalas en un lugar seguro. Utiliza la estufa de sauna únicamente según se describe en estas instrucciones para evitar lesiones o daños accidentales. Si la estufa de sauna se cede a terceros, también se deben entregar estas instrucciones.



5.4. Indicaciones de seguridad

Riesgo de lesiones

El uso incorrecto de la estufa de sauna puede provocar lesiones.



- Instale la estufa de sauna **solo** si el contenido del envío está completo y sin daños.
- **Peligro de descarga eléctrica**: los trabajos de instalación y mantenimiento de la estufa de sauna y la lámpara de sauna **deben** ser realizados por un electricista cualificado, teniendo en cuenta las normas de seguridad eléctrica vigentes.
- **Peligro de muerte por tensión eléctrica**: El contacto con piezas conductoras de tensión supone un peligro inmediato de muerte. Los daños en el aislamiento o en componentes individuales pueden ser mortales. -> En caso de daños en el aislamiento, desconecte inmediatamente la alimentación eléctrica y solicite una reparación.
- Asegúrese de que, después de utilizar la sauna, la estufa esté apagada y el temporizador esté ajustado exactamente en «O».
- **No** gire en **exceso** el regulador giratorio del temporizador, ya que esto puede provocar que la estufa de la sauna no se apague y siga funcionando sin límite de tiempo.
- No tire las piedras de sauna.
- Apile las piedras de sauna de manera que no caigan entre los elementos calefactores. No presione las piedras de sauna entre los elementos calefactores.
- No deje caer las piedras de sauna en el horno de la sauna, colóquelas con cuidado.
- Al apilar las piedras de sauna, evite ejercer presión directa sobre los elementos calefactores.
- Coloca las piedras de sauna grandes hacia abajo al llenarlas. Asegúrate de que no estén demasiado apretadas para que el aire pueda circular.
- Retire las piedras de sauna rotas o dañadas del horno de la sauna.
- No coloque demasiadas piedras de sauna en la estufa.
- No coloque objetos sobre las piedras de sauna, ya que debe garantizarse la ventilación del producto.
- La estufa y las piedras de la sauna pueden quemarle la piel.

- La garantía de los hornos eléctricos para sauna no cubre el uso inadecuado de piedras para sauna, el uso de piedras para sauna demasiado pequeñas que bloquean la ventilación de la sauna y otros obstáculos a la ventilación de la sauna causados por la acumulación de otros objetos.
- El exceso de humedad puede provocar un mal funcionamiento de los aparatos eléctricos.
- No vierta demasiada agua sobre las piedras de la sauna, ya que esto puede provocar un exceso de vapor de agua caliente.

5.5. Instalación y conexión eléctrica del horno de sauna

Atención: antes de utilizarlo, lee detenidamente y en su totalidad el manual de instrucciones.

- Instale la estufa de sauna **solo** si el contenido del envío está completo y sin daños.
- Asegúrate de que todos los componentes estén en perfecto estado.

Nota

Para evitar un cortocircuito o la activación del enchufe RCD, le recomendamos encarecidamente que conecte el producto a un circuito eléctrico protegido por separado. Puede producirse una sobrecarga si se utilizan varios aparatos eléctricos al mismo tiempo en la misma línea o si se utiliza un cable alargador. Ten en cuenta esta recomendación al instalar tu bañera de hidromasaje, sauna o cabina de infrarrojos. Encontrarás más información en las instrucciones de montaje y en los datos técnicos.

Instalación y conexión eléctrica del horno de sauna

Nota:
Solo un electricista cualificado puede realizar la conexión a la red eléctrica del horno de sauna, teniendo en cuenta las normas de seguridad eléctrica vigentes.

- Instale la estufa de sauna con el tornillo previsto en la estufa, respetando las distancias y volúmenes mínimos de seguridad en la pared o en la placa de la estufa.
- La conexión eléctrica de la estufa de sauna **solo** debe ser realizada por un electricista cualificado, teniendo en cuenta las normas de seguridad eléctrica vigentes.
- La bandeja colectora debe colocarse debajo de la estufa de sauna.
- Levante y coloque la estufa de sauna en la rejilla protectora, asegurándose de que no quede directamente sobre el suelo de la sauna para que el aire pueda circular bien.
- La pared de la estufa de sauna no debe cubrirse con materiales como placas de amianto o eternito, etc., ya que este tipo de protección puede provocar altas temperaturas y riesgo de quemaduras.
- Utilice materiales homologados para los techos y las paredes.
- Cada sauna debe conectarse a su propio circuito eléctrico. **No** conecte otros aparatos eléctricos al mismo circuito.
- El cable de alimentación debe estar fabricado con cable aislado con goma REWE o un material equivalente. No utilices cables de PVC, ya que no están permitidos porque pueden volverse porosos con el calor.
- Conecte el cable de alimentación al horno de la sauna tal y como se indica en el esquema de conexión. (**Véase el esquema de conexión**). A continuación, pase el cable de alimentación por el orificio de la sauna hacia el exterior y conéctelo a un circuito eléctrico independiente. (Estos trabajos **deben** ser realizados por un electricista cualificado.

Esquema de conexión

Model	Kabel für
3.6KW	220 V 1 ph 240 V 1 ph mm²
	3*2.5

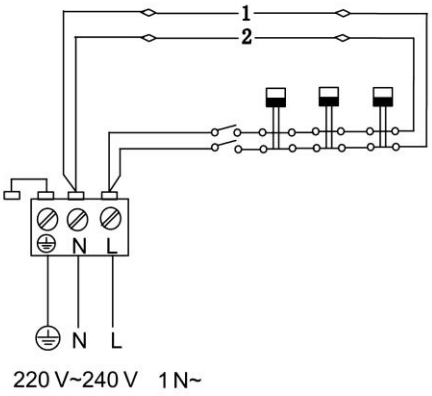

L:	Conexión de la fase
N:	Conductor neutro
⏚	Conexión a tierra

- Si la conexión o los cables se encuentran a más de 1000 mm por encima del suelo o las paredes de la sauna, deben soportar una temperatura mínima de 170 °C. Los aparatos eléctricos instalados a más de 1000 mm del suelo de la sauna deben estar homologados para su uso a una temperatura ambiente de 125 °C (indicación T125).

Conexión de las lámparas

Las lámparas de la sauna se pueden conectar en la caja de conexiones. Estas pueden utilizar el mismo diámetro de cable de conexión que el horno de la sauna.

Atención: Los tornillos superiores deben estar bien apretados, la distancia mínima entre la cabeza del tornillo y la pared debe ser de 3 mm.

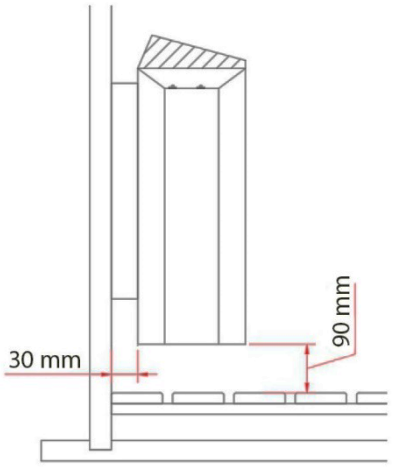

Modelo	Potencia	Cable para
FK-36	KW	220 V 1 ph 240 V 1 ph mm²
	3,6	3 x 2,5

Nota:
Los cables deben estar protegidos con un fusible de **20 amperios**.

6. Aplicación

6.1. Indicaciones de seguridad

Lea atentamente la siguiente información sobre seguridad y salud.

Riesgo de lesiones

Un manejo inadecuado durante el funcionamiento puede provocar lesiones.



- No se deben realizar modificaciones en el producto.
- Antes de encender la estufa de la sauna, asegúrese de que no haya objetos apilados sobre el producto y de que se encuentren a una distancia segura.
- Compruebe y asegúrese de que el temporizador esté en «0» después de salir de la sauna.
- **No** gire en exceso el regulador giratorio del temporizador, ya que esto puede provocar que la estufa de sauna no se apague y siga funcionando sin límite de tiempo.
- Una estancia prolongada en una sauna caliente provoca un aumento de la temperatura corporal, lo que puede ser peligroso.
- Los niños a partir de 6 años solo pueden utilizar la sauna bajo la supervisión de un adulto.
- Mantenga a los niños alejados de la sauna y del horno de la sauna. No tire piedras de sauna.
- No coloque las piedras de sauna entre los elementos calefactores.
- Al apilar las piedras de sauna, evite ejercer presión directa sobre los elementos calefactores.
- Coloque las piedras grandes de sauna en la parte inferior al llenarlas. Asegúrese de que no estén demasiado juntas para que el aire pueda circular.
- Retire las piedras rotas o dañadas de la estufa de la sauna.
- No coloque demasiadas piedras de sauna en la estufa de sauna.
- No coloque objetos sobre las piedras de sauna, ya que debe garantizarse la ventilación del producto.
- Durante la puesta en marcha, el producto **debe** estar bajo supervisión constante.
- **Peligro de quemaduras, descarga eléctrica:** no tocar la lámpara de la sauna mientras esté en funcionamiento.
- **Peligro de quemaduras:** manténgase alejado de superficies calientes y al rojo vivo. No toque la estufa de la sauna, las piedras de la sauna ni los objetos metálicos durante el calentamiento y la sesión de sauna.
- **Peligro de quemaduras:** Deje que la cabina de sauna y la bombilla se enfríen antes de cambiar la bombilla.
- **Peligro de quemaduras:** tenga en cuenta que la pala de sauna se calienta durante su uso. Deje que la pala se enfríe antes de volver a utilizarla.
- **Peligro de quemaduras:** Mantén una distancia mínima de 30 cm con respecto al horno de la sauna caliente.
- **Peligro de quemaduras:** No vierta agua sobre las piedras de la sauna si hay alguien cerca de la estufa. El agua caliente puede salpicar a la persona que está en la sauna y causarle lesiones.
- **Peligro de resbalones:** tenga cuidado con los suelos resbaladizos al entrar en la sauna.
- No vierta demasiada agua sobre las piedras de la sauna, ya que esto puede provocar un exceso de vapor de agua caliente.
- Una sesión de sauna puede provocar problemas médicos a los usuarios. Las siguientes personas deben consultar previamente a un médico:
  Mujeres embarazadas, personas con enfermedades cardíacas, hipertensión, problemas circulatorios, después de tomar medicamentos, con diabetes o que se sientan mal.



- Consulte a un médico antes de entrar en la sauna si presenta síntomas de enfermedad, por ejemplo, signos de resfriado o gripe.
- No entre en la sauna si está bajo los efectos de sustancias narcóticas (alcohol, medicamentos, drogas e s, etc.).
- Una sesión de sauna no debe durar más de media hora. Una sesión demasiado larga puede provocar taquicardia, dolor leve en el corazón, sensación de debilidad o mareos. Si se presentan los síntomas mencionados, se debe interrumpir inmediatamente la sesión de sauna.
- Una estancia prolongada en una sauna caliente puede elevar la temperatura sanguínea, lo que puede tener efectos negativos en el organismo.
- No duerma en la sauna caliente.
- No guarde botellas con productos para infusionar en la sauna.
- Beba suficiente líquido (por ejemplo, agua) antes y después de la sesión de sauna.
- Mantenga la piel fresca si es necesario.

Riesgo de daños



- Antes de cada uso y a intervalos regulares, comprueba que todas las fijaciones y el producto no presenten daños visibles. Presta especial atención a los componentes de soporte. Si observas cambios en el material o daños, deja de utilizar el producto. Ponte en contacto con el fabricante o su servicio de atención al cliente para obtener más instrucciones y, si es necesario, piezas de repuesto.
- El clima marítimo y húmedo puede corroer las superficies metálicas de la estufa de la sauna.
- No presione las piedras de sauna con fuerza entre las resistencias.
- Las piedras de sauna no tienen que encajar ni colocarse completamente entre las barras calefactoras.
- Utilice la sauna completamente seca, ya que el agua puede dañar la madera.
- **Recomendación:** Utilice y siéntese sobre 2 o 3 toallas durante la sesión de sauna, ya que así se protege la madera.
- **Peligro de incendio:** no utilice el producto para secar ropa.

6.2. Primera puesta en marcha

Durante la primera puesta en marcha, la estufa y las piedras de la sauna desprenden olores. Ventile la cabina de sauna después del calentamiento para que se produzca un intercambio de aire. No permanezca en la cabina de sauna durante el primer calentamiento.

6.3. Funcionamiento

¡Atención!

Infórmese en las autoridades de protección contra incendios sobre el uso de muros cortafuegos y aislamientos. Las aberturas de ventilación no deben aislarse.

- La sauna tiene capacidad para un máximo de 2 personas.
- Coloque siempre la bandeja colectora debajo del horno de la sauna para que se pueda recoger el exceso de agua, por ejemplo, de la infusión. Si la bandeja colectora se llena de agua, debe vaciarse.
- La estufa de la sauna está equipada con un temporizador y un regulador de temperatura, donde se puede ajustar y controlar el tiempo y la temperatura. La estufa de la sauna se puede apagar colocando el temporizador en la posición «0».

- Una circulación de aire suficiente es imprescindible para la sesión de sauna. El aire de la cabina debe renovarse 6 veces por hora. Una ventilación correctamente instalada crea condiciones agradables en la sauna y, además, ahorra energía.
- Para mantener la temperatura durante la sesión de sauna, la ventilación debe estar cerrada.
- Las aberturas de ventilación no deben taparse durante el funcionamiento.
- Después de la sesión de sauna, abra la ventilación y también la puerta de la sauna para que se seque.
- Utilice exclusivamente agua potable para la infusión. El uso de otro tipo de agua o líquidos puede dañar los elementos calefactores y anular la garantía.
- No utilices demasiada agua para la infusión, ya que esto puede provocar una cantidad excesiva de vapor de agua caliente.
- Recomendamos no utilizar la sauna durante más de 30 minutos por sesión. La producción de sudor comienza entre 8 y 15 minutos después de entrar en la sauna.
- No ingieras alimentos aproximadamente una hora antes de utilizar la sauna, ya que esto puede provocar malestar.
- Utilice la sauna solo cuando su cuerpo esté relajado y descansado, no después de un entrenamiento intenso o un trabajo duro.
- La función del horno de la sauna es llevar la temperatura de la cabina a un nivel adecuado y agradable. La temperatura se alcanza en aproximadamente una hora, situándose en torno a los + 65 °C.

6.4. Elementos de control

Regulación de la temperatura

Nota
Antes de encender la estufa de la sauna, comprueba que no haya objetos sobre ella o en sus inmediaciones.

Dependiendo del tamaño de la cabina de sauna, la estufa puede alcanzar la temperatura preestablecida en 30 a 60 minutos, que se puede regular con el termostato a la temperatura que le resulte más agradable. Un termostato con conexión trifásica puede garantizar el mantenimiento de una temperatura agradable en la cabina de sauna. La temperatura se ajusta con el regulador giratorio.

máx.

mín.

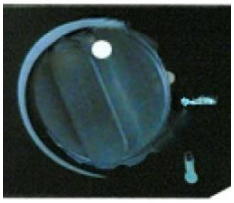

Temporizador

El temporizador es el «interruptor de apagado» de la estufa de sauna, que debe estar exactamente en «0» para que se apague. El tiempo de calentamiento se ajusta con el regulador giratorio.



Intervalo

0 = Apagado
1 = 30 min
2 = 60 min
3 = 90 min
4 = 120 min
5 = 150 min
6 = 180 min

6.5. Piedras para sauna y infusión para sauna

Información sobre las piedras para sauna

- **Recomendación:** antes del primer uso, limpie el polvo de las piedras para sauna y apílelas en el horno de la sauna.
- Coloca las piedras grandes para sauna en la parte inferior del horno de la sauna. Asegúrate de que no estén apiladas demasiado juntas, para que el aire pueda circular.
- Las piedras para sauna deben ser de la mejor calidad. Utiliza piedras macizas especialmente diseñadas para su uso en hornos eléctricos de sauna.
- Coloque suficientes piedras para sauna (10-15 kg) en la estufa de sauna, pero solo después de haber completado la instalación de la estufa y la caja de control.
- El diámetro de las piedras para sauna suele ser de entre 5 y 25 cm.
- Las piedras para sauna deben estar diseñadas para su uso en estufas de sauna y estar compuestas de roca volcánica sólida. La superficie debe ser puntiaguda y rugosa, como la del peridoto o la olivina.
- No utilices piedras cerámicas sueltas o porosas, ya que pueden causar daños en la sauna y en la estufa a altas temperaturas.
- No coloque piedras para sauna directamente sobre los elementos calefactores.
- No apile las piedras de sauna en una pila alta.
- No debe haber objetos ni aparatos en la cámara de piedras o cerca de la estufa de la sauna que alteren la cantidad o la dirección del flujo de aire que pasa por la estufa.

Colocación de las piedras de sauna

- No dejes caer las piedras de sauna en la estufa de sauna.
- Evite que las piedras de sauna queden atrapadas entre los elementos calefactores.
- Apile las piedras de sauna de forma suelta y permeable, de modo que el aire pueda fluir y circular entre ellas.
- Al apilarlas, asegúrate de que las piedras de sauna no presionen contra las resistencias.
- No apile las piedras de sauna en una pila alta en la parte superior del horno de sauna.
  No debe haber objetos ni aparatos en la cámara de piedras o cerca de la estufa de sauna que puedan alterar la cantidad o la dirección del flujo de aire que pasa por la estufa.

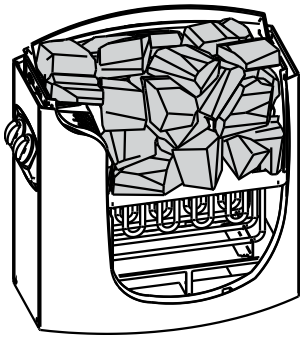

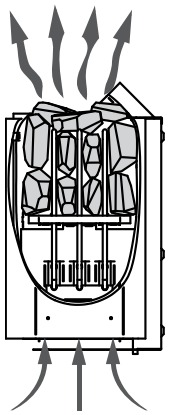

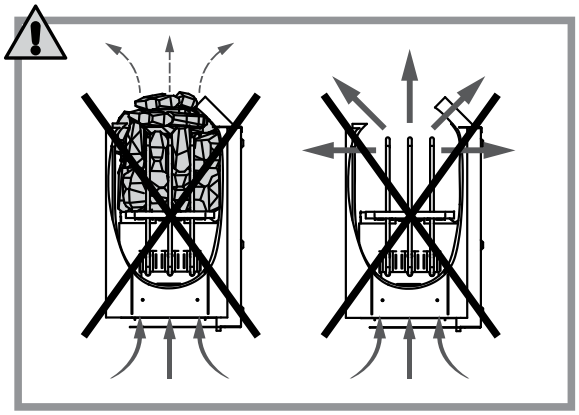

Infusión de sauna

- Al calentar la cabina de sauna, el aire se seca. Verter una cantidad adecuada de agua sobre las piedras calientes de la sauna eleva la humedad del aire al nivel adecuado y la piel nota los efectos del aumento de humedad.
- El grado de humedad adecuado proporciona a la piel una transpiración natural y una respiración suave.
- Una temperatura y una humedad demasiado altas pueden provocar una sensación desagradable.
- Una estancia prolongada en la cabina de sauna puede provocar un aumento de la temperatura corporal. El usuario de la sauna debe sentirse cómodo
- Al verter el agua, la capacidad de la cuchara de madera **no** debe superar los 200 ml.
- Para la infusión solo debe utilizarse agua del grifo/agua potable.
- Para la infusión solo se deben utilizar fragancias específicas para este fin. Siga las instrucciones del envase.

Propiedades del agua	Efecto	Recomendación
Contenido de humus	Color, sabor, sedimentos	<12 mg/l
Contenido en hierro	Color, olor, sabor, sedimentos	<0,2 mg/l
Dureza del agua: Las sustancias más importantes son: manganeso (Mn) y cal, es decir, calcio (Ca).	Sedimentos	Man: <0,05 mg/l Ca: <100 mg/l
Agua clorada	Nocivo para la salud	No debe utilizarse
Agua salada	Corrosión rápida	No debe utilizarse

6.6. Recomendaciones para la sauna

Instrucciones para usar la sauna

- Limpia tu cuerpo antes de entrar en la sauna.
- Permanece en la sauna solo mientras te resulte agradable.
- Olvida todo el estrés y relájate.
- Ponte de acuerdo con los demás usuarios en cuanto a las infusiones.
- La piel calentada debe enfriarse entretanto; si es posible, báñese en una piscina fría o dúchese con agua fría.
- Lávate después de la sauna.
- Descansa hasta que te sientas equilibrado.
- Lo mejor es beber agua o un refresco para estabilizar el equilibrio hídrico.

Higiene en la cabina de sauna

- Utilice toallas para proteger los bancos del sudor.
- Limpia los bancos, las paredes y el suelo de la sauna al menos cada seis meses. Utiliza para ello un producto de limpieza para saunas y un cepillo.
- Limpia el polvo y la suciedad del horno de la sauna con un paño húmedo.
- Elimine los depósitos de cal de la estufa con ácido cítrico al 10 %.

7. Solución de problemas

Si se producen fallos en el funcionamiento del producto, compruebe las siguientes causas de avería en la tabla siguiente. Si no se puede solucionar el fallo, póngase en contacto con el servicio de atención al cliente:

Error	Posible causa	Solución
La sauna se mueve o vibra	• La sauna está colocada sobre una superficie irregular y poco firme.	• Coloque la sauna sobre una superficie plana y firme.
El calor se escapa de la sauna	• La puerta está ligeramente abierta.	• Cierre la puerta.
La estufa de la sauna no se enciende.	• No hay tensión de red	• Enchufar el cable de alimentación • Compruebe el fusible o el interruptor diferencial de la fuente de alimentación • El interruptor principal de la fuente de alimentación está apagado
La estufa de sauna no se apaga	• El temporizador no está exactamente en «0» • El temporizador se ha girado más allá de la posición 0	• Poner el temporizador exactamente en «0». • Poner el temporizador exactamente en «0».
La estufa de la sauna no funciona correctamente	• Se ha activado la protección contra sobrecalentamiento • El termostato no está ajustado correctamente • El temporizador está en «0»	• Póngase en contacto con el servicio de atención al cliente • Ajuste la temperatura correctamente • Encienda el temporizador
La estufa de la sauna no calienta correctamente	• Los elementos calefactores no funcionan correctamente • La temperatura no sube • Las piedras de la sauna están demasiado juntas • Ventilación cerrada	• Comprueba los elementos calefactores • Aumenta la temperatura • Vuelve a apilar las piedras de sauna para que el aire pueda circular • Abre la ventilación
La estufa de la sauna se calienta rápidamente, pero las piedras de la sauna no se calientan correctamente. El agua se escurre por detrás de las piedras de la sauna.	• Ventilación cerrada • El termostato baja la temperatura. • La potencia calorífica es demasiado alta	• Abre la ventilación • Póngase en contacto con el servicio de atención al cliente • Ponte en contacto con el servicio de atención al cliente

Error	Posible causa	Solución
Ruidos procedentes de la sauna	• Las piedras y los componentes de la sauna pueden generar ruidos al calentarse o enfriarse. • El temporizador hace mucho ruido	• No es un fallo • No es un fallo

8. Mantenimiento y cuidado

¡Atención! Todas las medidas de mantenimiento deben ser realizadas por personal técnico cualificado.

- Una elevada humedad en la cabina de sauna no daña la madera.
- La cabina de sauna debe ventilarse bien después de la sesión de sauna y debe respetarse un tiempo de secado adecuado.
- Rocíe con agua la madera (paredes y bancos) de la cabina de sauna.
- Limpie las superficies de madera con un paño húmedo.
- Dependiendo del uso, lije los asientos al menos una vez al año con papel de lija fino.
- Si los bancos están muy sucios, se pueden limpiar con una solución de peróxido de hidrógeno al 3 %.
- Si las paredes exteriores de la sauna están rayadas o desgastadas, se pueden tratar con abrillantador para muebles, aceite u otros productos para el cuidado de muebles.
- Los arañazos o marcas en la cabina se pueden lijar.
- Algunas de las piedras de la sauna se rompen de forma natural durante su uso. Rellene la estufa de la sauna con piedras nuevas.
- Al menos una vez al año, retire las piedras de la sauna y colóquelas de nuevo. Al hacerlo, elimine también el polvo y las piedras pequeñas de la parte inferior del horno de la sauna. De este modo, la sauna será más eficiente y se evitará el sobrecalentamiento del horno.



¡Los desinfectantes son muy corrosivos!
Sigue las instrucciones del fabricante del producto de limpieza o desinfectante.
Utilice guantes de protección durante la limpieza.



¡Atención! El interior de la cabina de sauna **no** debe pintarse, barnizarse ni impermeabilizarse. Las piezas de madera (por ejemplo, bancos, rejillas de protección, etc.) que se utilizan en el interior de la cabina de sauna tampoco deben pintarse, barnizarse ni impermeabilizarse. Estas superficies desprenden gases tóxicos cuando se calientan.

9. Desmontaje

9.1. Indicaciones de seguridad

Riesgo de lesiones
Un manejo inadecuado durante el desmontaje puede provocar lesiones.



- Antes del desmontaje, desconecte el producto de la fuente de alimentación. El contacto con componentes bajo tensión puede provocar una descarga eléctrica, lo que puede causar quemaduras o la muerte.
- El producto tiene un peso elevado y grandes dimensiones, por lo que se necesitan al menos 2 personas para desmontarlo.
- Antes del desmontaje, asegure el producto para evitar que se caiga.

El desmontaje del producto debe realizarse en orden inverso al montaje. (**Véase el capítulo Montaje**).

10. Indicaciones para la eliminación

- Elimine el producto y todos sus componentes de acuerdo con las normativas locales y nacionales específicas para evitar daños al medio ambiente.
- Nuestros embalajes están fabricados con materiales respetuosos con el medio ambiente. Estos pueden reciclarse y servir así como valiosas materias primas. Deseche el material de embalaje (cartones, embalajes sucios, etc.) por separado y de forma adecuada, de acuerdo con la normativa nacional vigente.
- Si tienes dudas sobre la eliminación, ponte en contacto con el fabricante.
- También puede obtener información sobre la eliminación adecuada en los centros de eliminación de residuos locales.

11. Aparatos eléctricos y electrónicos: información para hogares particulares

La Ley alemana de aparatos eléctricos y electrónicos (ElektroG) contiene una serie de requisitos para el manejo de aparatos eléctricos y electrónicos. A continuación se resumen los más importantes.

1. Recogida selectiva de aparatos usados

Los aparatos eléctricos y electrónicos que se han convertido en residuos se denominan aparatos usados. Los propietarios de aparatos usados deben depositarlos en un punto de recogida separado de los residuos urbanos sin clasificar. Las pilas y acumuladores usados que no estén integrados en el aparato usado, así como las lámparas que puedan extraerse del aparato usado sin dañarlo, deben separarse del aparato usado sin dañarlo antes de entregarlos en un punto de recogida. Separe los aparatos usados para prepararlos para su reutilización.

2. Posibilidades de devolución de aparatos usados

Los propietarios de aparatos usados de hogares particulares pueden entregarlos en los puntos de recogida de los organismos públicos de gestión de residuos o en los puntos de recogida establecidos por los fabricantes o distribuidores en el sentido de la Ley de aparatos eléctricos. Encontrará un directorio en línea de los puntos de recogida y devolución en la página web: https://www.stiftung-ear.de o https://www.take-e-back.de.

3. Aviso sobre protección de datos

Los aparatos usados suelen contener datos personales sensibles. Esto se aplica en particular a los aparatos de tecnología de la información y las telecomunicaciones, como ordenadores y teléfonos inteligentes. Por tu propio interés, ten en cuenta que cada usuario final es responsable de borrar los datos de los aparatos usados que se van a eliminar.

4. Obligación de recogida de los distribuidores

Los distribuidores con una superficie de venta de aparatos eléctricos y electrónicos de al menos 400 m^2 y los distribuidores de alimentos con una superficie de venta total de al menos 800 m^2 que ofrezcan y comercialicen aparatos eléctricos y electrónicos varias veces al año o de forma permanente están obligados a

- al entregar un nuevo aparato eléctrico o electrónico a un usuario final, a aceptar gratuitamente, en el lugar de entrega o en sus inmediaciones, un aparato usado del usuario final del mismo tipo que cumpla esencialmente las mismas funciones que el nuevo aparato, y
- a petición del usuario final, a aceptar gratuitamente en el establecimiento minorista o en sus inmediaciones los aparatos usados que no superen los 25 cm en ninguna de sus dimensiones externas; la aceptación no podrá estar vinculada a la compra de un aparato eléctrico o electrónico y se limitará a tres aparatos usados por tipo de aparato.

5. Significado del símbolo «contenedor de basura tachado»



El símbolo del contenedor de basura tachado que suele aparecer en los aparatos eléctricos y electrónicos indica que el aparato en cuestión, al final de su vida útil, debe recogerse separadamente de los residuos urbanos sin clasificar.

- Número de registro del fabricante
- Como fabricantes en el sentido de la ElektroG, estamos registrados en la fundación competente Stiftung Elektro-Altgeräte Register (Nordostpark 72, 90411 Núremberg) con el siguiente número de registro: N.º de registro WEEE DE86467979

Home Deluxe GmbH
Schanzeweg 2
32312 Lübbecke
Alemania
Tel.: +49 (0)5743 6181-0
www.home-deluxe-gmbh.de

GA-508-00-ARUNA_L
2025/11